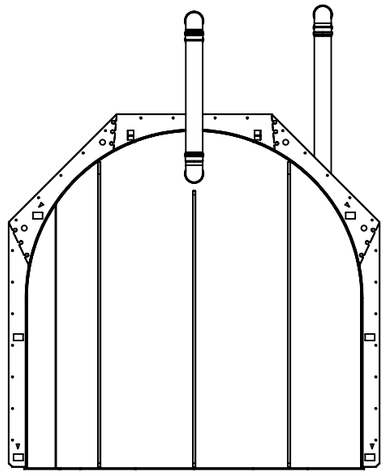

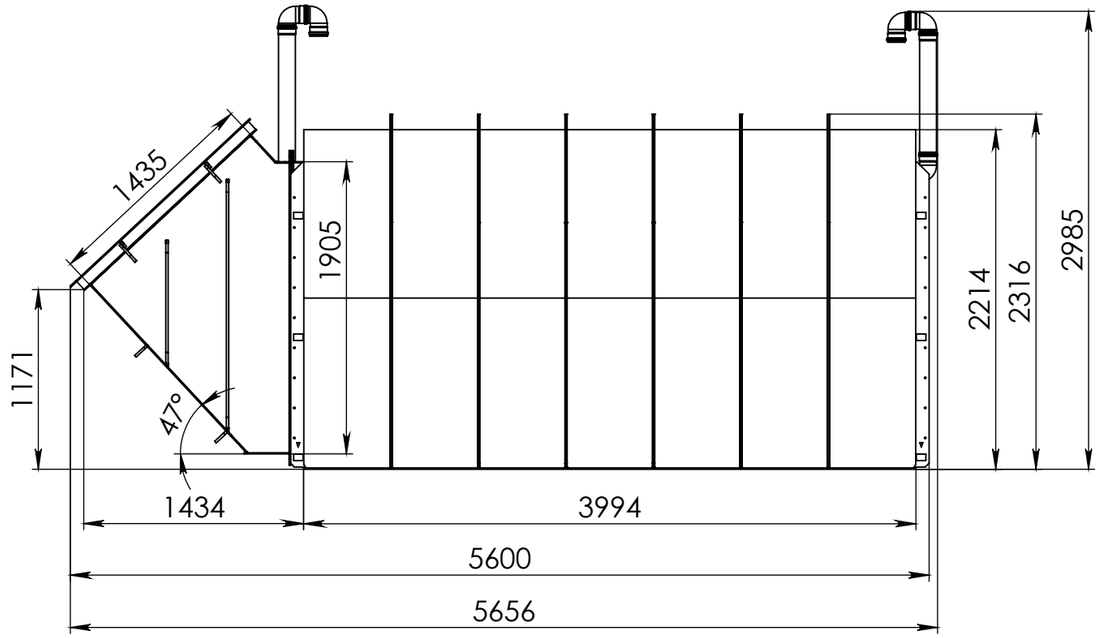

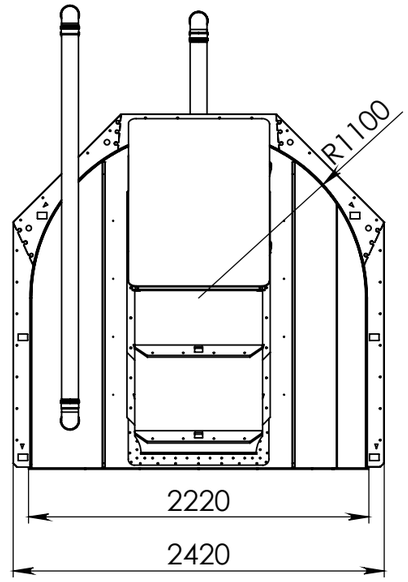

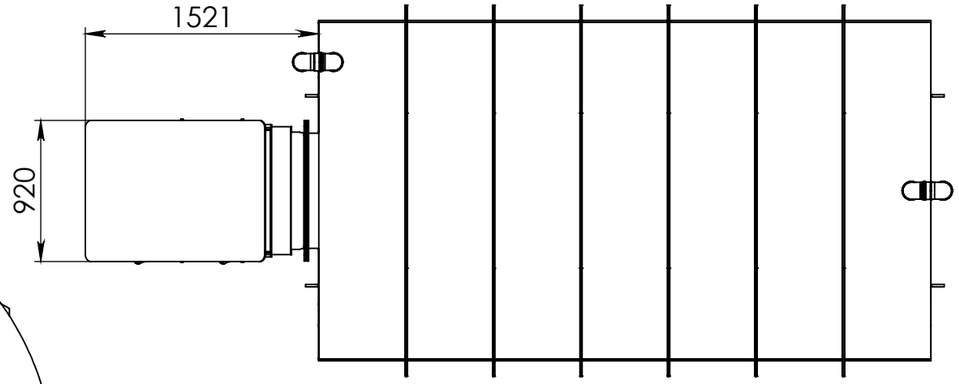

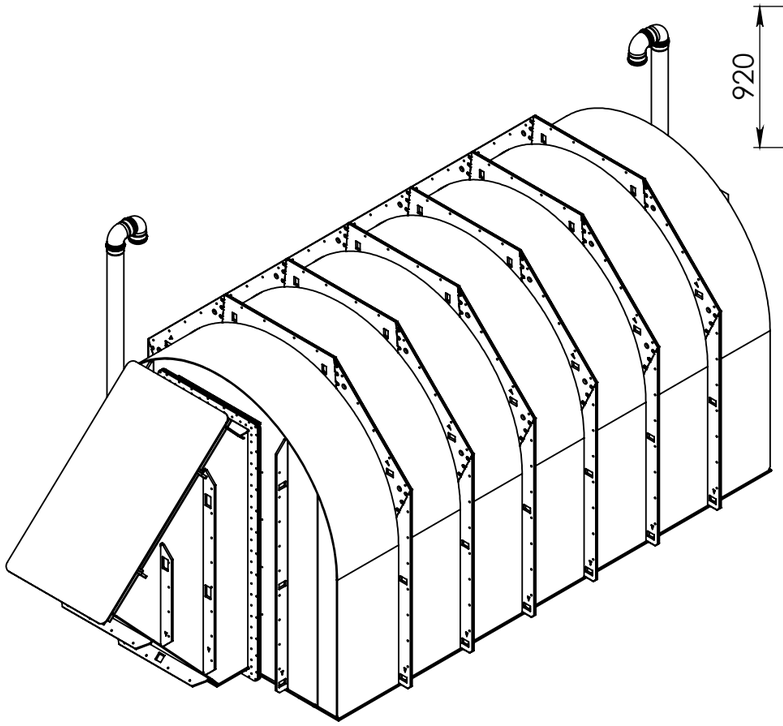

PROMÍTÁNÍ	POLOTOVAR:		MĚŘÍTKO
	MATERIÁL:	TOLEROVÁNÍ ISO 8015 ANO	1:40
VYPRACOVAL: Diachuk D.	SCHVÁLIL: Angervaks A.	NETOLEROVANÉ ROZMĚRY ISO 2768 m K	
KONTROLOVAL: Angervaks A.	DATUM: 04.12.2024	HMOTNOST: kg	
Kolomaki	NÁZEV: Quick 1 4000		
	ČÍSLO VÝKRESU		FORMÁT A3
			LIST 1 Z 1 LISTŮ