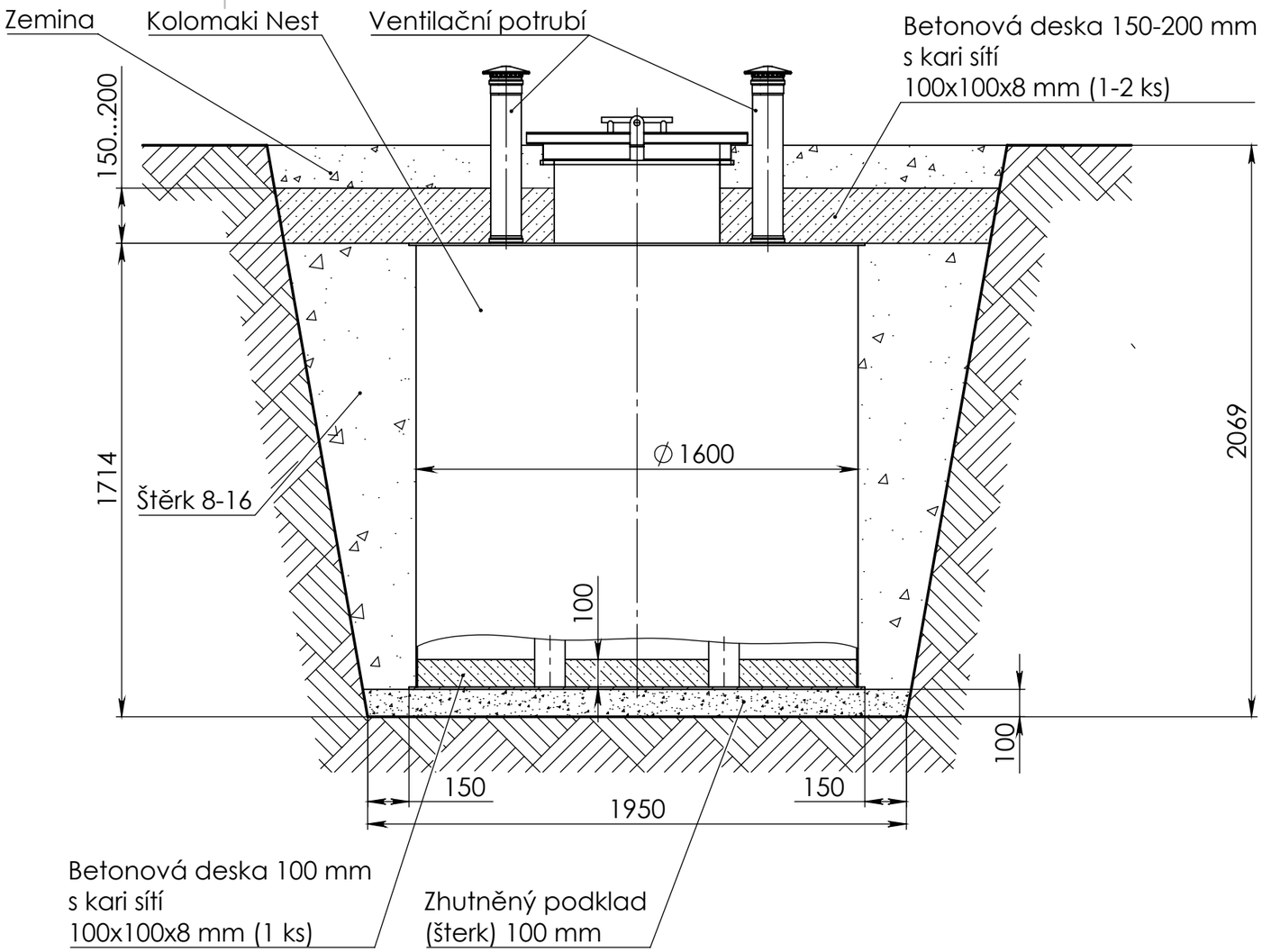

Pohled shora

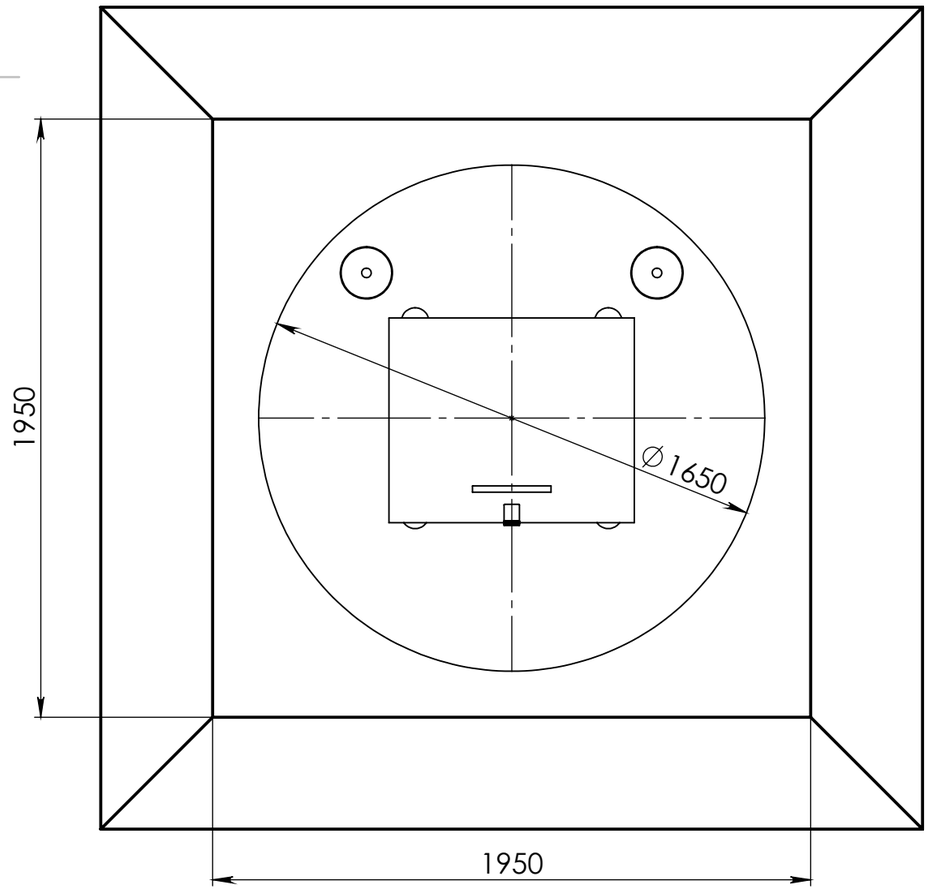

PROMÍTÁNÍ	POLOTOVAR:		MĚŘÍTKO
	MATERIÁL:	TOLEROVÁNÍ ISO 8015 ANO	1:20
VYPRACOVAL: Diachuk D.	SCHVÁLIL: Angervaks A.	NETOLEROVANÉ ROZMĚRY ISO 2768 m K	
KONTROLOVAL: Angervaks A.	DATUM: 20.01.2026	HMOTNOST: kg	
Kolomaki	NÁZEV	Podzemní instalace Kolomaki Nest	
	ČÍSLO VÝKRESU		FORMÁT A3
			LIST 1 Z 1 LISTŮ